Изображение - модел - E

3 603 F72 100
Issue Stand 14-09-05 Fig./Abb. 1

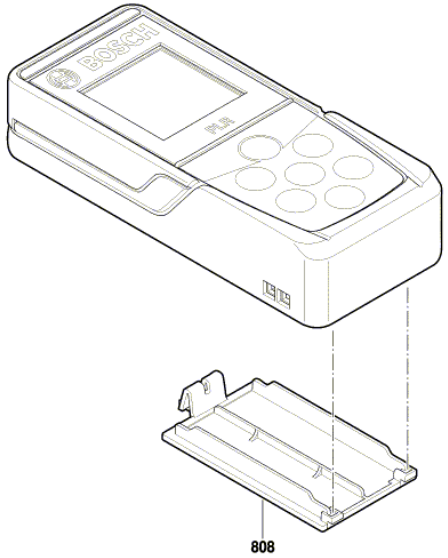

Modifications reserved
Änderungen vorbehalten
Modifications resérvées
Salvo modificaciones

Списък на резервните части

Артикул	Каталожен номер	Описание	Изображение
808	2 609 101 204	КОРПУС НА БАТЕРИЯ	1